Pribor

Model: **AK-CA-44**

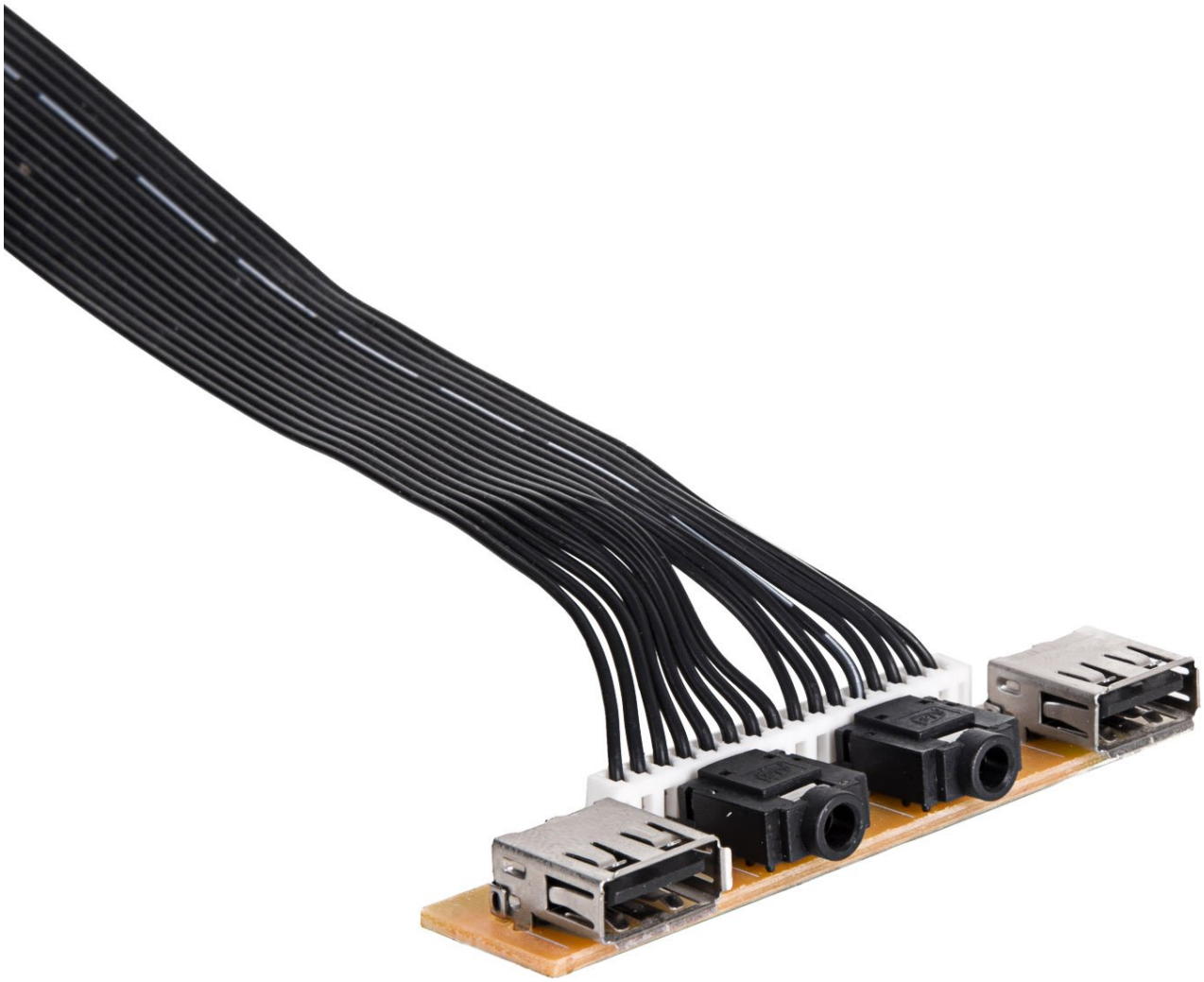

Šifra proizvoda	AK-CA-44
Vrsta proizvoda	Pribor
Broj USB 2.0 porta na prednjoj ploči	2 kom
Audio utičnica na prednjoj ploči	1 kom
Mikrofon utičnica na prednjoj ploči	1 kom
Duljina kabela	65 cm
Paket	UniBag
Veličina proizvoda (L x W x H)	198 x 140 x 27 mm
Veličina paketa (L x W x H)	199 x 141 x 28 mm
Neto težina	68.9 g
Bruto težina	75.9 g
EAN kod	5901720133281
Garancija	24 mjeseca

Opis

Prednja ploča Akyga® AK-CA-44 namijenjena za ugradnju u kućišta računala kao servis ili zamjenski dio, sastoji se od dva USB 2.0 priključka, slušalica i ulaza mikrofona. USB 2.0 priključci savršeni su za povezivanje bežičnog miša, tipkovnice, vanjskog medija za pohranu ili drugih perifernih uređaja.
Audio ulazi omogućuju spajanje zvučnika ili mikrofonskih slušalica. Panel radi u skladu s Audio HD sustavom. Duljina kabela od 65 cm omogućuje jednostavno spajanje i raspoređivanje kabela unutar kućišta.
Ploča je sjajna kao zamjena slomljenih dijelova, kao i u slučaju potrebe za većim brojem USB priključaka. To je idealno rješenje koje se može koristiti u Akyga Midi Tower kućištima.

Skeč

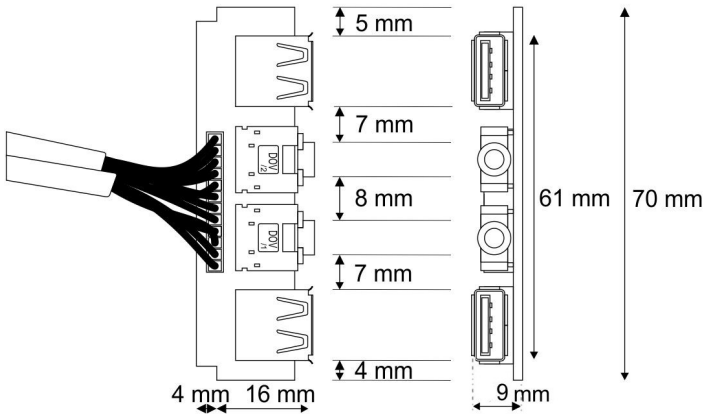
5 mm
7 mm
8 mm
7 mm
4 mm
4 mm
16 mm
9 mm
61 mm
70 mm

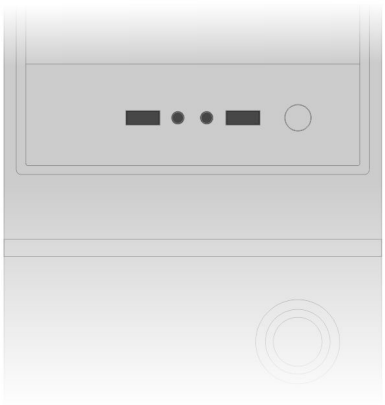

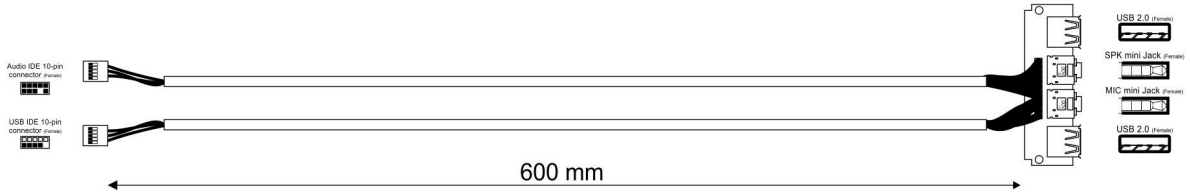
Audio IDE 10-pin connector (Female)
USB IDE 10-pin connector (Female)
USB 2.0 (Female)
SPK mini Jack (Female)
MIC mini Jack (Female)
USB 2.0 (Female)
600 mm