Pribor

Model: **AK-CA-43**

Šifra proizvoda	AK-CA-43
Vrsta proizvoda	Pribor
Broj USB 3.0 porta na prednjoj ploči	1 kom
Broj USB 2.0 porta na prednjoj ploči	1 kom
Audio utičnica na prednjoj ploči	1 kom
Mikrofon utičnica na prednjoj ploči	1 kom
Duljina kabela	65 cm
Paket	UniBag
Veličina proizvoda (L x W x H)	150 x 136 x 31 mm
Veličina paketa (L x W x H)	151 x 137 x 32 mm
Neto težina	87.2 g
Bruto težina	94.2 g
EAN kod	5901720133274
Garancija	24 mjeseca

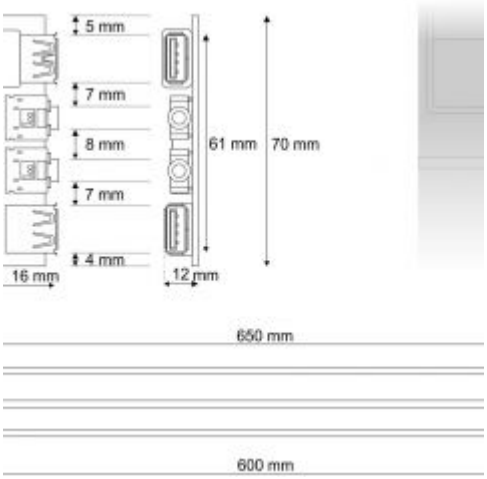

Opis

Akyga® AK-CA-43 je prednja ploča dizajnirana za ugradnju u kućišta računala kao servisni ili zamjenski dio. Sastoji se od jednog USB 3.0 priključka, jednog USB 2.0 ulaza, slušalica i ulaza za mikrofon. USB 3.0 je univerzalni priključak koji jamči do deset puta brži prijenos podataka između računala i vanjskih uređaja nego što je to slučaj sa standardom 2.0. USB 2.0 priključak savršen je za povezivanje bežičnog miša, tipkovnice, vanjskih medija za pohranu ili drugih perifernih uređaja.

Audio ulazi omogućuju spajanje zvučnika ili mikrofonskih slušalica. Ploča radi u skladu sa sustavom Audio HD. Duljina kabela od 65 cm omogućuje jednostavno spajanje i raspored kabela unutar kućišta.

Ploča je izvrsna kao zamjena pokvarenih dijelova, kao i u slučaju potrebe zamjene priključka 2.0 na standardnom 3.0 ulazu. To je idealno rješenje koje se može koristiti u kućištima Akyga Midi Tower.
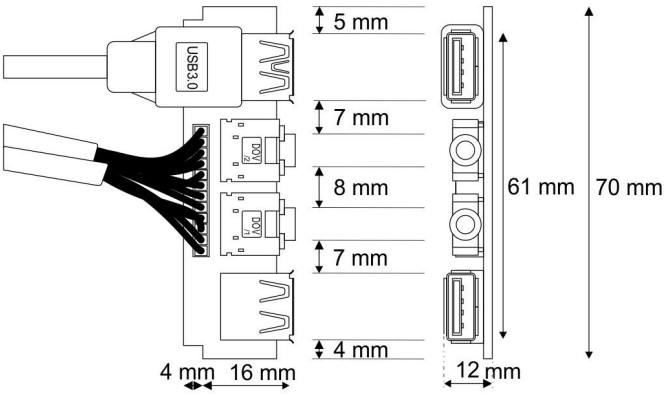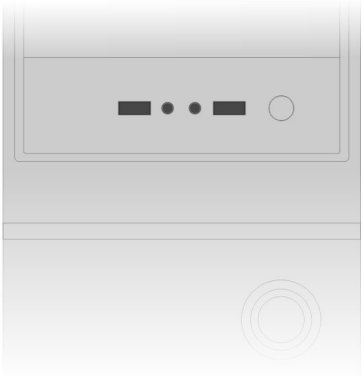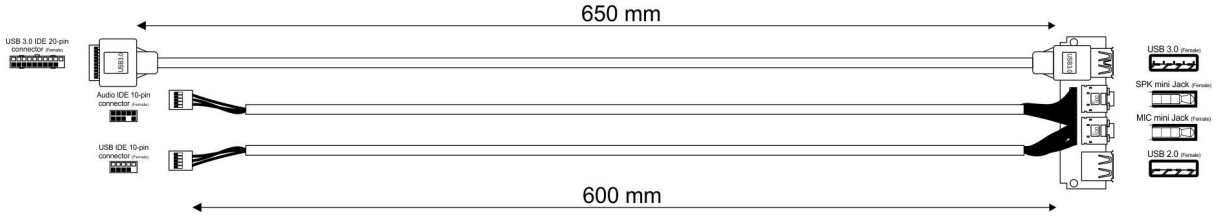
Skeč